Elevato comfort di marcia e notevole produttività grazie all'hydrostaticDRIVE

Bassi consumi

Elevata stabilità durante la guida grazie al baricentro estremamente basso e all'asse sterzante a sospensione elevata

Sistemi di sicurezza assistita (opzionali)

Sistema di comando personalizzabile

Postazione operativa orientata alle esigenze dell'operatore

# DFG/TFG 425s/430s/435s

## Elevatori diesel e GPL con trasmissione idrostatica (2.500/3.000/3.500 kg)

I nostri elevatori diesel e GPL con Hydrostatic Drive offrono la massima resa di movimentazione, soprattutto nelle manovre di inversione (ad es. durante il carico di automezzi). Qui risaltano appieno i punti di forza di questo sistema di trasmissione: accelerazione dinamica, inversione del senso di marcia rapida e traslazione precisa. Grazie a cinque programmi di lavoro, la potenza può essere adattata in modo ottimale alle differenti esigenze di impiego.

Moderni motori derivati dall'industria automobilistica convincono grazie ai comandi elettronici. Tali comandi garantiscono un lavoro preciso, un aumento delle prestazioni e consumi ridotti. Tutti i motori si distinguono per le emissioni di gas di scarico ridotte, con valori nettamente inferiori alle severe direttive UE. Per le versioni Diesel è presente di serie un filtro antiparticolato; per il gas liquido un catalizzatore a 3 vie in opzione.

Lo spazioso posto operatore è strutturato in modo ottimale e a misura dell'operatore. Il piantone dello sterzo regolabile in modo continuo con funzione memory e il bracciolo integrato permettono l'adeguamento alla statura di qualsiasi conducente. Con la regolazione monopunto su due assi regolabili, gli elementi primari di comando possono essere regolati in modo particolarmente rapido ed intuitivo. Questo aspetto garantisce sicurezza, salvaguarda la salute e consente di operare con relax e concentrazione. Il vetro di sicurezza del tettuccio protegge dalle intemperie e dalla caduta di piccoli oggetti. La maggiore luminosità contribuisce a creare un'atmosfera di lavoro piacevole e a garantire operazioni di stoccaggio e prelievo più rapide e sicure. I presupposti migliori per un'elevata efficienza durante l'intero turno di lavoro.

JUNGHEINRICH
Machines. Ideas. Solutions.

# DFG/TFG 425s/430s/435s

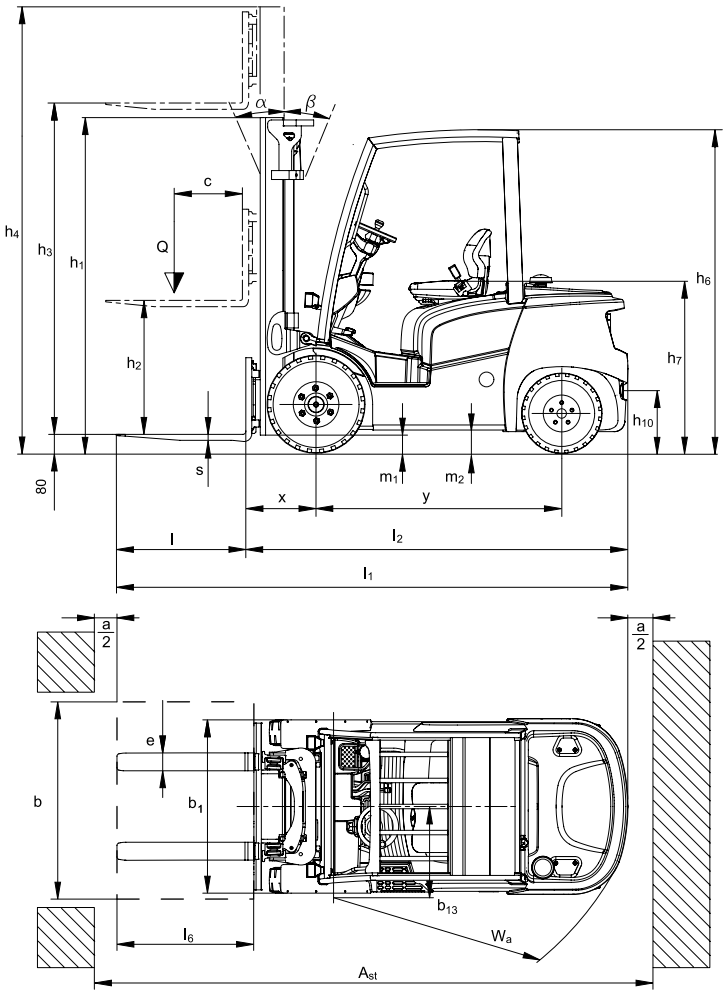


**Portata (kg)**

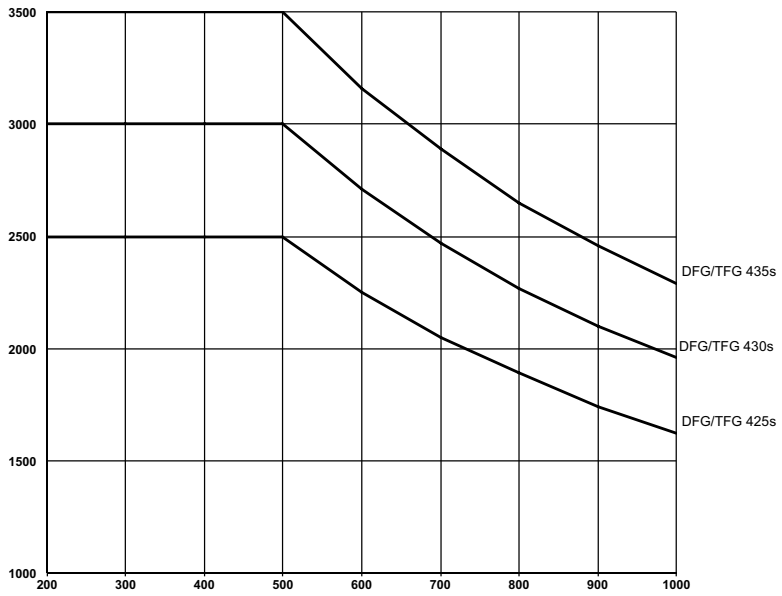


**Distanza dal baricentro "c" in mm**

# DFG/TFG 425s/430s/435s

| Versioni con montante standard DFG 425s/DFG 430s/DFG 435s/TFG 425s/TFG 430s/TFG 435s | | | | | | | | | | | |
|---|---|---|---|---|---|---|---|---|---|---|---|
| | Sollevamento $h_3$ (mm) | Altezza montante chiuso $h_1$ (mm) | | | Sollevamento libero $h_2$ (mm) | | | Altezza montante sfilato $h_4$ (mm) | | | Inclinazione montante avanti/indietro α/β (°) |
| | | DFG 425s / TFG 425s | DFG 430s / TFG 430s | DFG 435s / TFG 435s | DFG 425s / TFG 425s | DFG 430s / TFG 430s | DFG 435s / TFG 435s | DFG 425s / TFG 425s | DFG 430s / TFG 430s | DFG 435s / TFG 435s | |
| A due stadi ZT | 2900 | 2121 | 2125 | 2205 | 150 | 150 | 150 | 3494 | 3662 | 3693 | 6/6 |
| | 3100 | 2221 | 2225 | 2305 | 150 | 150 | 150 | 3694 | 3862 | 3893 | 6/8 |
| | 3300 | 2321 | 2325 | 2405 | 150 | 150 | 150 | 3894 | 4062 | 4093 | 6/8 |
| | 3500 | 2421 | 2425 | 2505 | 150 | 150 | 150 | 4094 | 4262 | 4293 | 6/8 |
| | 3700 | 2521 | 2525 | 2605 | 150 | 150 | 150 | 4294 | 4462 | 4493 | 6/8 |
| | 4000 | 2671 | 2675 | 2755 | 150 | 150 | 150 | 4594 | 4762 | 4793 | 6/8 |
| | 4300 | 2871 | 2875 | 2955 | 150 | 150 | 150 | 4894 | 5062 | 5093 | 6/8 |
| | 4500 | 2971 | 2975 | 3055 | 150 | 150 | 150 | 5094 | 5262 | 5293 | 6/8 |
| | 4700 | 3075 | 3075 | 3155 | 150 | 150 | 150 | 5350 | 5460 | 5490 | 6/6 |
| | 5000 | 3225 | 3225 | 3305 | 150 | 150 | 150 | 5650 | 5760 | 5790 | 6/6 |
| | 5500 | 3525 | 3525 | 3605 | 150 | 150 | 150 | 6200 | 6260 | 6290 | 6/6 |
| | 5800 | 3675 | 3675 | 3755 | 150 | 150 | 150 | 6500 | 6560 | 6590 | 6/6 |
| | 6000 | 3775 | 3775 | 3855 | 150 | 150 | 150 | 6700 | 6760 | 6790 | 6/6 |
| A due stadi ZZ | 3100 | 2186 | 2190 | 2270 | 1606 | 1451 | 1501 | 3672 | 3842 | 3873 | 6/8 |
| | 3300 | 2286 | 2290 | 2370 | 1706 | 1551 | 1601 | 3872 | 4042 | 4073 | 6/8 |
| | 3500 | 2386 | 2390 | 2470 | 1806 | 1651 | 1701 | 4072 | 4242 | 4273 | 6/8 |
| | 3700 | 2486 | 2490 | 2570 | 1906 | 1751 | 1801 | 4272 | 4442 | 4473 | 6/8 |
| | 4000 | 2636 | 2640 | 2720 | 2056 | 1901 | 1951 | 4572 | 4742 | 4773 | 6/8 |
| A tre stadi DZ | 4400 | 2086 | 2090 | 2170 | 1512 | 1351 | 1401 | 4972 | 5142 | 5173 | 6/8 |
| | 4700 | 2186 | 2190 | 2270 | 1612 | 1451 | 1501 | 5272 | 5442 | 5473 | 6/8 |
| | 5000 | 2277 | 2290 | 2370 | 1714 | 1551 | 1601 | 5563 | 5742 | 5773 | 6/6 |
| | 5500 | 2477 | 2490 | 2570 | 1914 | 1751 | 1801 | 6063 | 6242 | 6273 | 6/6 |
| | 6000 | 2677 | 2690 | 2770 | 2114 | 1951 | 2001 | 6563 | 6742 | 6773 | 6/6 |
| | 6500 | 2877 | 2890 | 2970 | 2314 | 2151 | 2201 | 7063 | 7242 | 7273 | 6/6 |
| | 7000 | 3077 | 3090 | 3170 | 2514 | 2351 | 2401 | 7563 | 7742 | 7770 | 6/6 |
| | 7500 | 3277 | 3290 | 3370 | 2714 | 2551 | 2601 | 8063 | 8240 | 8273 | 6/6 |

# Dati tecnici secondo VDI 2198

| | | | | | | | |
|---|---|---|---|---|---|---|---|
| Caratteristiche | 1.1 | Costruttore | | | Jungheinrich | | |
| | 1.2 | Modello del costruttore | | | **DFG 425s** | **DFG 430s** | **DFG 435s** |
| | 1.3 | Trazione | | | Diesel | | |
| | 1.4 | Posizione operatore | | | seduto | | |
| | 1.5 | Portata/carico | Q | t | 2,5 | 3 | 3,5 |
| | 1.6 | Baricentro del carico | c | mm | 500 | | |
| | 1.8 | Distanza del carico | x | mm | 473[1)] | 493[2)] | 498[2)] |
| | 1.9 | Interasse ruote | y | mm | 1.750 | 1.820 | 1.880 |
| Pesi | 2.1 | Peso proprio | | kg | 3.960 | 4.440 | 4.815 |
| | 2.2 | Peso sull'asse con carico ant./post. | | kg | 5.630 / 830 | 6.520 / 920 | 7.305 / 1.005 |
| | 2.3 | Carico sugli assi senza carico anteriore/posteriore | | kg | 1.740 / 2.220 | 1.909 / 2.530 | 1.975 / 2.896 |
| Ruote/telaio | 3.1 | Gommatura | | | SE | | |
| | 3.2 | Dimensione ruote anteriori | | mm | 7.00-12 | 27x10-12 | 27x10-12 |
| | 3.3 | Dimensione ruote posteriori | | mm | 6.50-10 | | |
| | 3.5 | Numero ruote anteriori/posteriori (x = trazione) | | | 2x/2 | | |
| | 3.6 | Carreggiata anteriore | $b_{10}$ | mm | 1.000 | 1.060 | 1.060 |
| | 3.7 | Carreggiata posteriore | $b_{11}$ | mm | 942 | | |
| Dimensioni base | 4.1 | Inclinazione montante/piastra portaforche, avanti/indietro | $\alpha/\beta$ | ° | 6/8 | | |
| | 4.2 | Altezza montante (chiuso) | $h_1$ | mm | 2.321 | 2.325 | 2.405 |
| | 4.3 | Sollevamento libero | $h_2$ | mm | 150 | | |
| | 4.4 | Sollevamento | $h_3$ | mm | 3.300 | | |
| | 4.5 | Altezza montante sfilato | $h_4$ | mm | 3.894 | 4.062 | 4.093 |
| | 4.7 | Altezza filo superiore tettuccio protezione (cabina) | $h_6$ | mm | 2.220 | 2.238 | 2.238 |
| | 4.8 | Altezza sedile | $h_7$ | mm | 1.058 | 1.076 | 1.076 |
| | 4.12 | Altezza gancio di traino | $h_{10}$ | mm | 377 | 387 | 387 |
| | 4.19 | Lunghezza totale | $l_1$ | mm | 3.763 | 3.873 | 3.963 |
| | 4.20 | Lunghezza incluso tallone forche | $l_2$ | mm | 2.613 | 2.723 | 2.813 |
| | 4.21 | Larghezza totale | $b_1/b_2$ | mm | 1.184 | 1.320 | 1.320 |
| | 4.22 | Dimensioni forche | s/e/l | mm | 40 / 120 / 1.150 | 45 / 125 / 1.150 | 50 / 125 / 1.150 |
| | 4.23 | Piastra portaforche ISO 2328, classe/tipo A,B | | | 2A | 3A | 3A |
| | 4.24 | Larghezza piastra porta-forche | $b_3$ | mm | 1.120 | | |
| | 4.31 | Luce libera sotto il montante | $m_1$ | mm | 112 | 118 | 147 |
| | 4.32 | Luce libera a metà passo | $m_2$ | mm | 130 | 148 | 148 |
| | 4.33 | Larghezza corsia di lavoro con pallet 1000 × 1200 trasversale | Ast | mm | 3.958 | 4.075 | 4.153 |
| | 4.34 | Larghezza corsia di lavoro con pallet 800 × 1200 longitudinale | Ast | mm | 4.158 | 4.275 | 4.353 |
| | 4.35 | Raggio di curvatura | $W_a$ | mm | 2.285 | 2.377 | 2.455 |
| | 4.36 | Punto di rotazione rispetto al centro ruote anteriore | $b_{13}$ | mm | 640 | | |
| Dati sulle prestazioni | 5.1 | Velocità di traslazione con / senza carico | | km/h | 19,6 / 19,6 | 20,8 / 20,8 | 20,8 / 20,8 |
| | 5.2 | Velocità di sollevamento con / senza carico | | m/s | 0,56 / 0,56 | 0,56 / 0,56 | 0,48 / 0,48 |
| | 5.3 | Velocità di abbassamento con / senza carico | | m/s | 0,56 / 0,56 | | |
| | 5.5 | Forza di traino con / senza carico | | N | 19.160 | 18.100 | 18.100 |
| | 5.7 | Pendenza superabile con/senza carico | | % | 27 | 24 | 21 |
| | 5.9.2 | Tempo di accelerazione con/senza carico (percorso 15 m) | | S | 4,9 / 4,4 | 5,4 / 4,6 | 5,7 / 4,7 |
| | 5.10 | Freno di esercizio | | | idrostatico | | |
| | 5.11 | Freno di stazionamento | | | Freno di parcheggio a inserimento automatico | | |
| Motore a combustione interna | 7.1 | Costruttore motore / Tipo | | | VW 2.0 CR / CPYB (IIIB) | | |
| | 7.2 | Prestazioni motore secondo ISO 1585 | | kW | 44 | | |
| | 7.3 | Numero giri nominale | | /min | 2.700 | | |
| | 7.4 | Numero di cilindri | | | 4 | | |
| | 7.4.1 | Cilindrata | | $cm^3$ | 1.968 | | |
| | 7.5.1 | Consumo carburante secondo ciclo VDI | | l/h | 3 | 3,2 | 3,4 |
| Varie | 8.1 | Tipo impianto elettronico | | | idrostatico | | |
| | 8.2 | Pressione d'esercizio per attrezzature | | bar | 215 | | |
| | 8.3 | Portata olio per attrezzature | | l/min | 32 | | |
| | 8.4 | Livello di pressione sonora secondo EN 12053, all'orecchio conducente | | dB (A) | 75 | | |
| | 8.5 | Gancio di traino, tipo/modello DIN | | | DIN 15170 tipo H | | |

[1)] + 12 mm con traslatore integrato
[2)] + 15 mm con traslatore integrato

Ai sensi della direttiva VDI 2198, questa scheda tecnica cita solo i valori tecnici dell'apparecchio standard. Gommature diverse, altri montanti, attrezzature ecc. possono modificare i valori.

# Dati tecnici secondo VDI 2198

| | | | | | | | |
|---|---|---|---|---|---|---|---|
| Caratteristiche | 1.1 | Costruttore | | | Jungheinrich | | |
| | 1.2 | Modello del costruttore | | | **TFG 425s** | **TFG 430s** | **TFG 435s** |
| | 1.3 | Trazione | | | Gas liquido | | |
| | 1.4 | Posizione operatore | | | seduto | | |
| | 1.5 | Portata/carico | Q | t | 2,5 | 3 | 3,5 |
| | 1.6 | Baricentro del carico | c | mm | 500 | | |
| | 1.8 | Distanza del carico | x | mm | 473[1)] | 493[2)] | 498[2)] |
| | 1.9 | Interasse ruote | y | mm | 1.750 | 1.820 | 1.880 |
| Pesi | 2.1 | Peso proprio | | kg | 3.960 | 4.440 | 4.815 |
| | 2.2 | Peso sull'asse con carico ant./post. | | kg | 5.630 / 830 | 6.520 / 920 | 7.305 / 1.005 |
| | 2.3 | Carico sugli assi senza carico anteriore/posteriore | | kg | 1.740 / 2.220 | 1.909 / 2.530 | 1.975 / 2.896 |
| Ruote/telaio | 3.1 | Gommatura | | | SE | | |
| | 3.2 | Dimensione ruote anteriori | | mm | 7.00-12 | 27x10-12 | 27x10-12 |
| | 3.3 | Dimensione ruote posteriori | | mm | 6.50-10 | | |
| | 3.5 | Numero ruote anteriori/posteriori (x = trazione) | | | 2x/2 | | |
| | 3.6 | Carreggiata anteriore | $b_{10}$ | mm | 1.000 | 1.060 | 1.060 |
| | 3.7 | Carreggiata posteriore | $b_{11}$ | mm | 942 | | |
| Dimensioni base | 4.1 | Inclinazione montante/piastra portaforche, avanti/indietro | $\alpha/\beta$ | ° | 6/8 | | |
| | 4.2 | Altezza montante (chiuso) | $h_1$ | mm | 2.321 | 2.325 | 2.405 |
| | 4.3 | Sollevamento libero | $h_2$ | mm | 150 | | |
| | 4.4 | Sollevamento | $h_3$ | mm | 3.300 | | |
| | 4.5 | Altezza montante sfilato | $h_4$ | mm | 3.894 | 4.062 | 4.093 |
| | 4.7 | Altezza filo superiore tettuccio protezione (cabina) | $h_6$ | mm | 2.220 | 2.238 | 2.238 |
| | 4.8 | Altezza sedile | $h_7$ | mm | 1.058 | 1.076 | 1.076 |
| | 4.12 | Altezza gancio di traino | $h_{10}$ | mm | 377 | 387 | 387 |
| | 4.19 | Lunghezza totale | $l_1$ | mm | 3.763 | 3.873 | 3.963 |
| | 4.20 | Lunghezza incluso tallone forche | $l_2$ | mm | 2.613 | 2.723 | 2.813 |
| | 4.21 | Larghezza totale | $b_1/b_2$ | mm | 1.184 | 1.320 | 1.320 |
| | 4.22 | Dimensioni forche | s/e/l | mm | 40 / 120 / 1.150 | 45 / 125 / 1.150 | 50 / 125 / 1.150 |
| | 4.23 | Piastra portaforche ISO 2328, classe/tipo A,B | | | 2A | 3A | 3A |
| | 4.24 | Larghezza piastra porta-forche | $b_3$ | mm | 1.120 | | |
| | 4.31 | Luce libera sotto il montante | $m_1$ | mm | 112 | 118 | 147 |
| | 4.32 | Luce libera a metà passo | $m_2$ | mm | 130 | 148 | 148 |
| | 4.33 | Larghezza corsia di lavoro con pallet 1000 × 1200 trasversale | Ast | mm | 3.958 | 4.075 | 4.153 |
| | 4.34 | Larghezza corsia di lavoro con pallet 800 × 1200 longitudinale | Ast | mm | 4.158 | 4.275 | 4.353 |
| | 4.35 | Raggio di curvatura | $W_a$ | mm | 2.285 | 2.377 | 2.455 |
| | 4.36 | Punto di rotazione rispetto al centro ruote anteriore | $b_{13}$ | mm | 640 | | |
| Dati sulle prestazioni | 5.1 | Velocità di traslazione con / senza carico | | km/h | 19,6 / 19,6 | 20,8 / 20,8 | 20,8 / 20,8 |
| | 5.2 | Velocità di sollevamento con / senza carico | | m/s | 0,56 / 0,56 | 0,56 / 0,56 | 0,48 / 0,48 |
| | 5.3 | Velocità di abbassamento con / senza carico | | m/s | 0,56 / 0,56 | | |
| | 5.5 | Forza di traino con / senza carico | | N | 19.160 | 18.100 | 18.100 |
| | 5.7 | Pendenza superabile con/senza carico | | % | 27 | 24 | 21 |
| | 5.9.2 | Tempo di accelerazione con/senza carico (percorso 15 m) | | S | 5,7 / 5 | 5,9 / 5,1 | 6,1 / 5,2 |
| | 5.10 | Freno di esercizio | | | idrostatico | | |
| | 5.11 | Freno di stazionamento | | | Freno di parcheggio a inserimento automatico | | |
| Motore a combustione interna | 7.1 | Costruttore motore / Tipo | | | VW / BEF | | |
| | 7.2 | Prestazioni motore secondo ISO 1585 | | kW | 38 | | |
| | 7.3 | Numero giri nominale | | /min | 2.700 | | |
| | 7.4 | Numero di cilindri | | | 4 | | |
| | 7.4.1 | Cilindrata | | $cm^3$ | 1.980 | | |
| | 7.5 | Consumo carburante secondo ciclo VDI | | kg/h | 2,6 | 2,7 | 2,9 |
| Varie | 8.1 | Tipo impianto elettronico | | | idrostatico | | |
| | 8.2 | Pressione d'esercizio per attrezzature | | bar | 215 | | |
| | 8.3 | Portata olio per attrezzature | | l/min | 32 | | |
| | 8.4 | Livello di pressione sonora secondo EN 12053, all'orecchio conducente | | dB (A) | 75 | | |
| | 8.5 | Gancio di traino, tipo/modello DIN | | | DIN 15170 tipo H | | |

[1)] + 12 mm con traslatore integrato
[2)] + 15 mm con traslatore integrato

Ai sensi della direttiva VDI 2198, questa scheda tecnica cita solo i valori tecnici dell'apparecchio standard. Gommature diverse, altri montanti, attrezzature ecc. possono modificare i valori.

# DFG/TFG 425s/430s/435s

**Postazione operativa orientata alle esigenze dell'operatore**
L'ergonomia del posto operatore spazioso permette di lavorare in modo confortevole:

- Salita e discesa comode e sicure grazie al predellino ampio e ben visibile dall'alto.
- Piantone dello sterzo sottile, regolabile in altezza ed inclinazione, con funzione memory per un'ampia libertà delle ginocchia e delle gambe: è sufficiente tirare la leva del volante e il piantone dello sterzo si sposta in avanti.
- Ottima visibilità a 360° grazie allo speciale design della cabina e del tettuccio in vetro di sicurezza senza traverse.
- Ampia visibilità sul carico grazie alla disposizione ottimizzata delle catene e dei tubi flessibili.
- Profilo scatolato compatto con vista eccellente.
- Comfort operativo grazie all'integrazione di tutti gli elementi di comando più importanti nel bracciolo mobile.
- Vani portaoggetti a portata di operatore per lavorare in tranquillità.
- Display TFT a colori ad alta risoluzione ed elevato contrasto, con simboli intuitivi.
- Porta USB per l'alimentazione della tensione ad es. di lettori MP3.
- Vibrazioni ridotte per l'operatore grazie alla separazione della cabina dal telaio (Floating Cab).

**Soluzione di comando personalizzabile**

- Cinque programmi di marcia selezionabili a scelta.
- Regolazione monopunto continua del bracciolo nelle due direzioni assiali.
- Ampio bracciolo regolabile in inclinazione con diversi materiali di rivestimento e un ampio vano portaoggetti.
- Tre diversi elementi di comando a scelta.
- Comando a singolo e doppio pedale.
- Elementi di comando regolabili.

# Vantaggi

Massime rese di movimentazione

Posto di lavoro ergonomico

Motori VW con ridotti valori di consumo

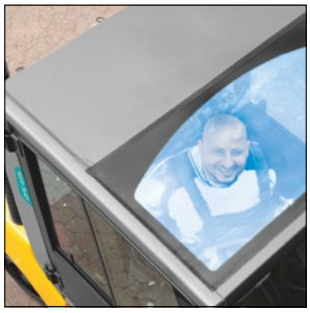
Perfetta visibilità a 360°

**Prestazioni e caratteristiche di guida**
Grazie hydrostaticDRIVE, si ottiene la migliore efficienza energetica con la massima resa di movimentazione, soprattutto nelle manovre di inversione:
- Comportamento dolce e progressivo ad elevata potenza.
- Elettronica di comando per la regolazione precisa di trazione e funzioni idrauliche.
- I cinque programmi di lavoro/marcia selezionabili elettronicamente garantiscono prestazioni ottimali in base alle necessità per ogni impiego.
- Incremento automatico del numero di giri durante sollevamento e inclinazione.
- Controllo molto preciso della velocità di marcia - il carrello dipende strettamente dall'accelerazione.
- Costi di manutenzione ridotti grazie alla trasmissione idraulica diretta senza parti soggette a usura quali frizione, differenziale e riduttore.
- Sterzata facile e precisa grazie allo sterzo idrostatico.

**Sicurezza**
Le notevoli prestazioni e le dinamiche di marcia richiedono un elevato standard di sicurezza. Già di serie, i nostri carrelli elevatori vi offrono un ampio allestimento di sicurezza con hydrostaticDRIVE:
- Disattivazione delle funzioni idrauliche quando il sedile non è occupato.
- Nessun arretramento incontrollato su rampa o pendenze grazie al freno di stazionamento automatico, anche con motore spento.
- Massima stabilità grazie a un baricentro estremamente basso e un asse sterzante a sospensione elevata nella generazione più recente.
- Montante e cilindri di brandeggio ammortizzati una maggiore sicurezza del carico.

Una serie di sistemi di assistenza opzionali offrono inoltre una maggiore sicurezza per operatore, carrello elevatore e carico:
- Access Control: il sistema abilita il carrello al funzionamento solo se il riconoscimento sedile e cintura allacciata è stato attivato in un ordine definito.
- Drive Control: controllo della velocità di marcia, che riduce automaticamente la velocità di marcia, sia in curva, sia al raggiungimento di un'altezza di sollevamento predefinita.
- Lift Control (include "Drive Control"): riduzione automatica della velocità di inclinazione del montante a partire da una determinata altezza di sollevamento. Indicazione dell'angolo di inclinazione su display separato.

**Idraulica**
Una pompa di regolazione variabile per l'idraulica di lavoro ottimizza il grado di rendimento mettendo a disposizione la quantità d'olio necessaria alle esigenze. Il sistema di filtraggio ad elevato rendimento garantisce olio pulito e una lunga durata di tutti i componenti:
- Filtro olio idraulico a flusso pieno con filtro combinato di aspirazione e riflusso, per la massima purezza dell'olio.
- Serbatoio idraulico integrato nel telaio.
- Aerazione e sfiato del serbatoio idraulico tramite filtro.
- Le valvole limitatrici di pressione proteggono da sovrappressione e sovraccarico.

**Freni**
La trasmissione idrostatica permette una frenata completamente esente da usura:
- Non è più necessario il ripetuto azionamento del pedale del freno.
- Freno di stazionamento: freno a dischi multipli a bagno d'olio esente da manutenzione e completamente inscatolato.

**Comandi ed elettronica intelligenti**
- Hardware e software di comando sviluppati e prodotti in proprio.
- Regolazione precisa delle funzioni idrauliche mediante valvole elettromagnetiche.
- Grado di protezione elevato dei componenti elettronici connessi tramite sistema CAN-Bus.

**Motori**
- Motori delle più recenti generazioni, ampiamente in linea con i limiti delle severe legislazioni.
- Motori potenti ma in grado di garantire consumi ridotti.

**Jungheinrich Italiana S.r.l.**

Via Amburgo, 1
20088 Rosate MI
Telefono 02 908711
Telefax 02 908712335

info@jungheinrich.it
www.jungheinrich.it

Certificazione del Sistema di Gestione per la Qualità Jungheinrich Italiana S.r.l.

Certificazione del Sistema di Gestione della Sicurezza e Salute sul lavoro Jungheinrich Italiana S.r.l.

Certificazione dei Sistemi di Gestione negli stabilimenti di produzione tedeschi di Norderstedt, Moosburg e Landsberg

ISO 9001
ISO 14001

I mezzi di movimentazione Jungheinrich sono conformi ai requisiti europei di sicurezza

JUNGHEINRICH
Machines. Ideas. Solutions.

T_DFG/TFG 425s/430s/435s_062016_It_IT_000